PRIMAIRO

Sicher und effizient ohne Druckluft

Personenreinigung

JetBlack

Die **JetBlack Personenreinigung** basiert auf modernster Gebläsetechnologie und bietet eine sichere, schnelle und benutzerfreundliche Alternative zur häufig genutzten Druckluft. Entwickelt, um **Partikel, Staub, Fasern und Späne effizient von Arbeitskleidung zu entfernen** – für maximale Sicherheit am Arbeitsplatz.

Beispiel-Anwendungen

Unsere **JetBlack Personenreinigungen** kommen überall zum Einsatz, wo während des Produktionsprozesses Verunreinigungen auftreten und Mitarbeiter sich **schnell und sicher ohne Druckluft reinigen** sollen. Konkrete Anwendungen sind zum Beispiel:

- **Stein-, Gips- und Zementwerke**
- **Baustoffwerke**
- **Papierproduktion und Holzverarbeitung**
- **Pulverbeschichtung und Guss**
- **Kraftwerke**
- **Chemieindustrie**
- **Textilherstellung und Faserverarbeitung**
- **Kunststoff- und Gummiproduktion**
- **Misch- und Mahlbetriebe**

Ihre Vorteile auf einen Blick

ERHÖHTE SICHERHEIT

Der Einsatz von Druckluft birgt Risiken. Unsere Systeme arbeiten mit Gebläsen, die einen hohen Volumenstrom bei 35-mal niedrigerem Druck erzeugen.

HOHE ROBUSTHEIT

Gefertigt aus widerstandsfähigen Materialien, sind die JetBlack-Geräte für alle Arbeitsumgebungen geeignet.

EINFACHE BEDIENUNG

Intuitive Bedienung mit Berührungsschaltern oder automatischer Steuerung – keine aufwändige Einarbeitung erforderlich..

VERRINGERTER GERÄUSCHPEGEL

Mit einem Geräuschpegel von unter 78 dB(A) sind unsere Systeme deutlich leiser als Druckluftpistolen oder Düsen.

GEFILTERTE LUFT

Unsere Systeme verwenden gefilterte Umgebungsluft – keine Ölpartikel, keine Verunreinigung.

HÖHERE ENERGIEEFFIZIENZ

Kein Druckluftanschluss nötig, lediglich eine Stromversorgung. Unsere Gebläse benötigen bis zu 90 % weniger Energie als Druckluftsysteme.

Mit Sicherheit sauber mit Gebläseluft

Druckluft ist gefährlich, teuer und laut. Aus diesem Grund wurden unsere JetBlack-Geräte entwickelt, denn Sie erzielen optimale Reinigungsergebnisse auf sichere und einfache Weise. JetBlack: Die Lösung für Unternehmen, die keine Kompromisse bei der Sicherheit ihrer Mitarbeiter eingehen wollen.

Wandmontierte JetBlack

Abblasen und perfekt reinigen mit nur 0,17 bar!

Personenreinigung ohne Druckluft

Die **JetBlack-Personenreinigungsstation mit integrierter Wandhalterung** eignet sich optimal zur festen Anbringung an strategischen Standorten im Unternehmen. Gefertigt aus **hochwertigem Kunststoff** ist sie – auch in den rauesten Arbeitsumgebungen – ein **robustes und zuverlässiges** Hilfsmittel.

Die **intuitive Steuerung** über einen Berührungsschalter, macht die Einführung ins Unternehmen und den Gebrauch **kinderleicht.** Um Energie zu sparen, schaltet sich das Gerät nach 30 Sekunden automatisch aus.

Technische Daten:

- **Druck: 0,17 bar**
- **Volumenstrom: 98 m³/h**
- **Geräuschpegel: < 78 dB(A)**
- **Gebläse-Motor: 1,2 kW, 230 V, 50 Hz**

Ausstattung

Die **wandmontierte JetBlack** ist standardmäßig mit einer Wandhalterung, einem **1,5 Meter langen Schlauch** und einer ergonomischen **Handdüse mit Sprühschutz** ausgestattet.

Optional bieten wir eine **Edelstahlabdeckung für den Außeneinsatz** – für noch mehr Flexibilität.

Dimensionen JetBlack

ANSICHT FRONT

Angaben in mm

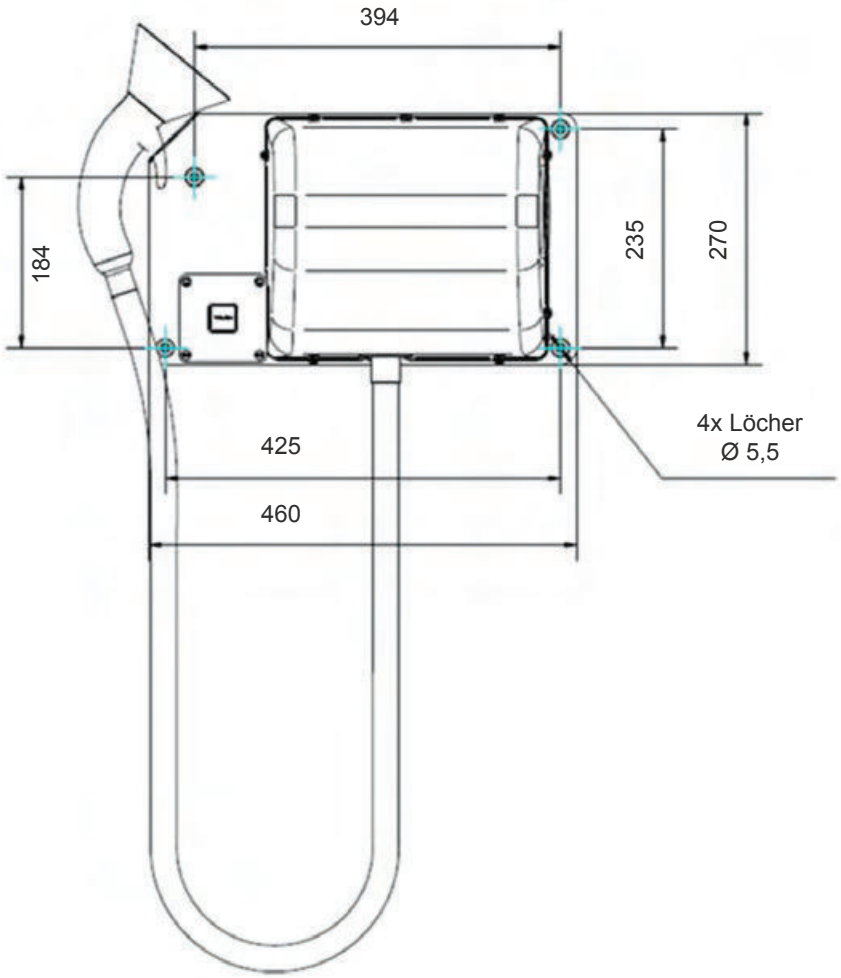

SEITENANSICHT

Angaben in mm

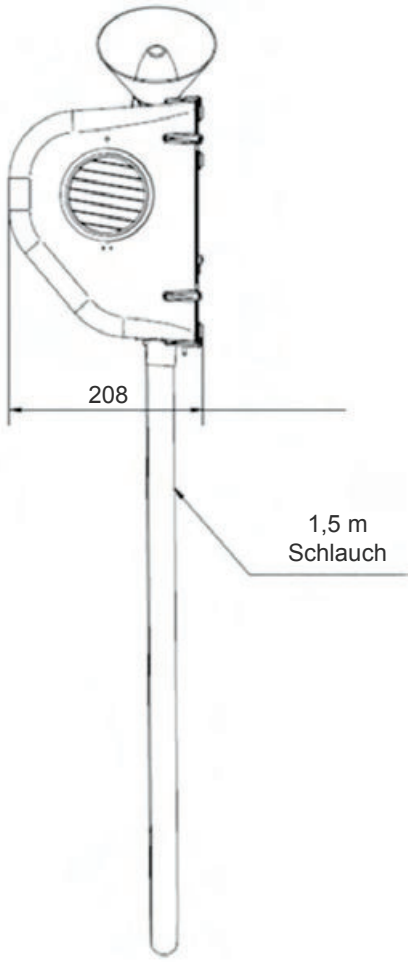

Portable JetBlack – die mobile Alternative

Die tragbare Version wurde für die **Trocknung/ Reinigung von Werksstücken** oder eines ganzen **Arbeitsbereiches** entwickelt.

Sie eignet sich auch für die **Reinigung von Arbeits-kleidung** und ist mit **weniger als sieben Kilogramm** ein Leichtgewicht. Mit Tragegriff und 2,5m Schlauch.

Personen-Luftdusche

Stäube lösen, filtern und auffangen!

Die autarke Komplettlösung

Unsere Luftdusche ermöglicht Ihren Mitarbeitern ein äußerst sicheres und effektives **Entfernen, Absaugen und Sammeln von Staub oder Partikeln** von Körper und Arbeitskleidung ohne Druckluft.

Sie wurde entwickelt, um Mitarbeiter **vor einer kontinuierlichen Feinstaubbelastung** über die Bekleidung **zu schützen** und zu vermeiden, dass Staub in Bereiche außerhalb der Produktion, wie beispielsweise den Umkleideraum oder die Kantine, gelangt.

Ihre Mitarbeiter können sich in der Personenluftdusche voll bekleidet und in Schutzausrüstung (PSA) schnell eigenständig reinigen.

Technische Daten:

- / **Motorleistung: 1,5 – 3kW**
- / **Absaugleistung: 1.500 – 1850m³/h**
- / **Filter: HEPA H14 und F9 Vorfilter**
- / **Geräuschpegel: 84 dB(A)**

Schnell und effizient

Sichtbare Staubspuren verschwinden meist in weniger als 20 Sekunden. Und: Der erzeugte Luftstrom **löst selbst nicht sichtbaren Staub.** Er wird einfach in der Absaugeinheit aufgefangen und herausgefiltert.

Die smarte Steuerung der Luftdusche erkennt den Grad der Filterverunreinigung. Dadurch haben Sie die Garantie, dass die Luftdusche **immer optimal arbeitet.**

Luftduschen Modelle

STANDARD

Reinigungsstation mit Handdüse zur **manuellen Reinigung** des Anwenders. Verfügbar als 1Ph und 3Ph Modell.

HANDS FREE PLUS

6 Pendeldüsen + zusätzliche Handdüse zur **automatisierten und manuellen Reinigung** des Anwenders. Verfügbar als 1Ph und 3Ph Modell.

Eigenschaften

STARKE REINIGUNGSKRAFT

Kraftvoller Reinigungsstrahl mit hohem Volumenstrom und niedrigem Druck von nur 0,17 bar – sogar direkt auf der Haut sicher einsetzbar.

ZUVERLÄSSIGE ABSAUGUNG & FILTRATION

Effektive Staubabsaugung durch starken Abwärtssog über den Kabinenboden. Die Luft wird durch einen leistungsstarken HEPA H14 und F9 Vorfilter gereinigt.

SCHNELLE INSTALLATION & GERINGER WARTUNGSAUFWAND

Die Luftdusche wird vormontiert geliefert.
Nur der Filter muss bei Erreichen des Sättigungsgrads gewechselt werden.

SMARTE STEUERUNG

Automatische Beleuchtung, Staub-Extraktion und Filterüberwachung – für maximale Effizienz.

HOHE FLEXIBILITÄT

Anschließbar an Ihre werksseitige Absaugung, idealerweise mit einer Absaugleistung von 1.500 - 1850m³/h.

Dimensionen Luftdusche

Gezeigt wird die Luftdusche mit Regendach, sowie die Absaugeinheit.

SEITENANSICHT

Angaben in mm

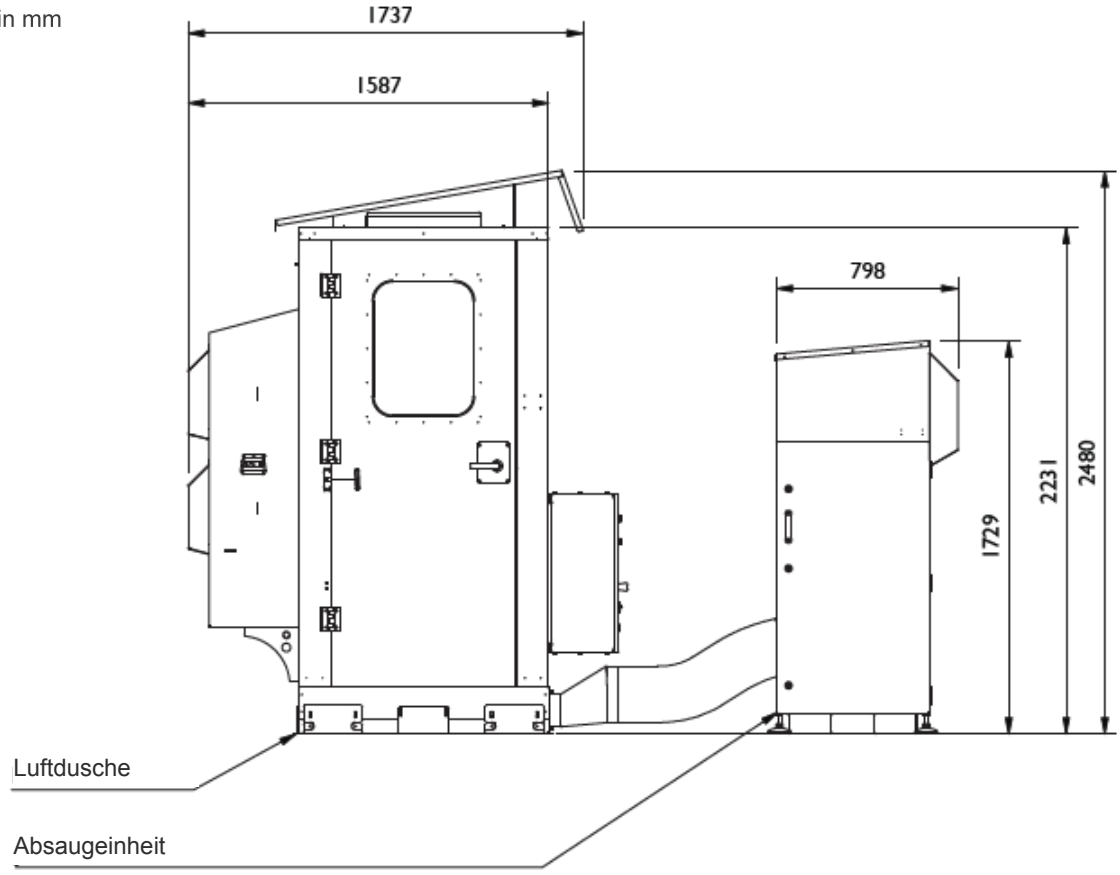

DRAUFSICHT

Angaben in mm

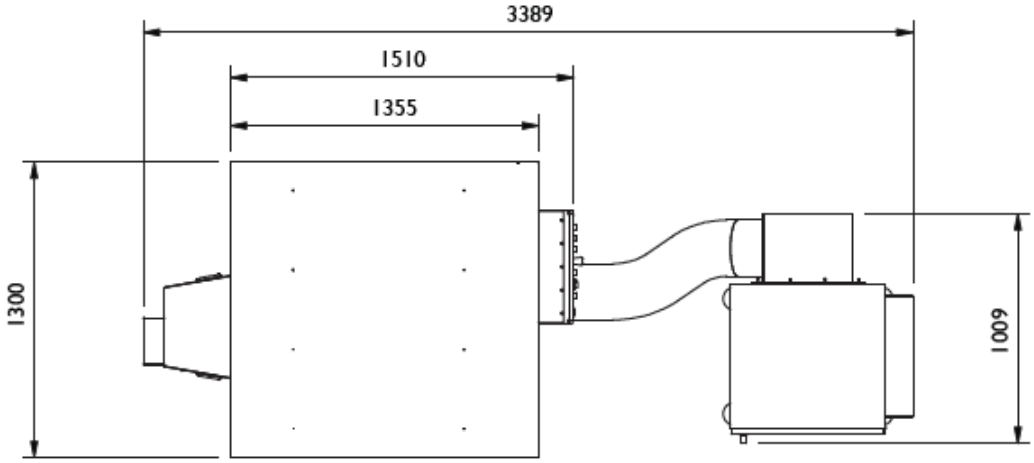

Wie funktioniert die Luftdusche?

Schritt 1: Automatischer Start

Nach dem Betreten der Luftdusche schaltet sich die Innenbeleuchtung und die Absaugeinheit **automatisch** ein.

Schritt 2: Absaugung

Umgebungsluft strömt durch definierten Lufteinlassöffnungen im Dach der Luftduschkabine ein und erzeugt einen laminaren Abwärtssog. Es entsteht der sogenannte **Luftduscheffekt.**

Schritt 3: Reinigung

/ STANDARD-VERSION

Der verstaubte Mitarbeiter startet durch Betätigen des **grünen Schalters** die integrierte JetBlack-Reinigungseinheit, um Staub und Verunreinigungen **mithilfe Handdüse** aus der Arbeitskleidung zu lösen bzw. abzublasen. Der Reinigungszyklus ist auf 30 Sekunden voreingestellt und **schaltet sich danach automatisch ab.**

/ HANDS FREE PLUS-VERSION

Um Staub und Verunreinigungen von der Kleidung zu entfernen, müssen die 6 Pendeldüsen über die **grüne Starttaste** eingeschaltet werden. Der Anwender dreht sich einmal um 360° und wird vom Düsenbalken **von allen Seiten** gereinigt. Sollten vereinzelt noch Rückstände verbleiben, können diese im Nachgang einfach mit der Handdüse abgeblasen werden.

Schritt 4: Staub Extraktion und Filterung

Gelöster Staub wird durch den Abwärtssog sofort über den Gitterboden der Luftdusche extrahiert und in der Absaugeinheit **gefiltert und aufgefangen.** Der Staub kann dann **sicher entsorgt oder recycelt werden.**

Schritt 5: Automatischer Stop

Beim Verlassen der Luftdusche wird das Abblasen **automatisch gestoppt.** Die Absaugung läuft für einen Moment weiter, um mögliche letzte Stäube aufzufangen.

Stäube können beim Einatmen ein Risiko darstellen. Bitte beachten Sie, dass bei der Entfernung von Stäuben aus der Arbeitskleidung auch eine Verunreinigung der Luft entstehen kann. Deshalb empfehlen wir eine angemessene Prüfung und technische Kontrolle der Freisetzung von Stäuben bzw. entsprechende Gegenmaßnahmen zu treffen, wie z. B. zentrale Absaugung, die Verwendung einer **Luftdusche, Atemschutzausrüstung und PSA.** Die Anwender unserer Reinigungsprodukte müssen bei der Nutzung stets entsprechende Schutzausrüstung tragen, wir empfehlen das Tragen eines geeigneten Augen-, Gehör- und Atemschutz zu jeder Zeit.

PRIMAIRO

Primairo GmbH
Nobelstraße 3
41189 Mönchengladbach

T +49 2166 989 75 00
F +49 2166 989 75 09

info@primairo.de
www.primairo.de